SIEMENS

Datenblatt 5SY4406-7CV

MCB Icu=15 kA 400 V 4P C6

Allgemeine technische Daten	
Polzahl	4
Ausführung der Pole	4P
Auslösecharakteristikklasse	C
mechanische Lebensdauer (Schaltspiele) typisch	10 000
Überspannungskategorie	III
Verschmutzungsgrad	3
Spannung	
Spannungsart der Betriebsspannung	AC
Isolationsspannung (Ui)	
● bei Mehrphasen-Betrieb bei AC Bemessungswert	440 V
Betriebsstrom	
● bei 40 °C Bemessungswert	5,67 A
● bei 50 °C Bemessungswert	5,3 A
● bei 55 °C Bemessungswert	5,13 A
● bei AC Bemessungswert	6 A
Versorgungsspannung	
Versorgungsspannung	
● bei AC	400 V
● bei DC Bemessungswert	60 V
Betriebsspannung bei DC Bemessungswert maximal	72 V
Versorgungsspannungsfrequenz Bemessungswert	50/60 Hz
Schutzart und Schutzklasse	
Schutzart IP	IP20, mit angeschlossenen Leitern
Schaltvermögen	
Schaltvermögen Strom	
● gemäß EN 60898 Bemessungswert	10 kA
● gemäß IEC 60947-2 Bemessungswert	15 kA
Energiebegrenzungsklasse	3
Verlustleistung	
Verlustleistung [W] bei Bemessungswert Strom bei AC bei warmem Betriebszustand je Pol	1,5 W
Eignung zum Einsatz	Infrastruktur / Industrie
Produktdetails	
Produktbestandteil	
● Kombiklemme oben	Ja
● Kombiklemme unten	Ja
● mitschaltender Neutralleiter	Nein
Produkteigenschaft	
● Eigenschaften für Hauptschalter nach EN 60204-1	Ja

Änderungen vorbehalten
© Copyright Siemens

● halogenfrei	Ja
● plombierbar	Ja
● siliconfrei	Ja
Produkterweiterung einbaubar Zusatzeinrichtungen	Ja
Anschlüsse	
anschließbarer Leiterquerschnitt eindrähtig	
● minimal	0,75 mm²
● maximal	35 mm²
anschließbarer Leiterquerschnitt mehrdrähtig	
● minimal	0,75 mm²
● maximal	35 mm²
anschließbarer Leiterquerschnitt feindrähtig mit Aderendbearbeitung	
● minimal	0,75 mm²
● maximal	25 mm²
Anzugsdrehmoment [lbf·in] bei Schraubanschluss	
● minimal	22 lbf·in
● maximal	31 lbf·in
Anzugsdrehmoment bei Schraubanschluss	
● minimal	2,5 N·m
● maximal	3,5 N·m
Position des Netzanschlusskabels	beliebig
Mechanischer Aufbau	
Höhe	90 mm
Breite	72 mm
Tiefe	76 mm
Einbautiefe	70 mm
Anzahl der Breiten-Teilungseinheiten	4
Befestigungsart	Schnellbefestigungssystem
Einbaulage	beliebig
Nettogewicht	660 g
Umgebungsbedingungen	
Einfluss der Umgebungstemperatur	max. 95% bis 55°C, max. 55% bis 70°C, max. 35% bis 75°C
Norm	IEC / EN 60898-1, IEC / EN 60947-2 / UL1077
Schwingfestigkeit gemäß IEC 60068-2-6	±1mm bei 5 bis 25Hz; 50m/s² bei 25 bis 150Hzund 60m/s² bei 35Hz (4sec)
Umgebungstemperatur während Betrieb	
● minimal	-25 °C
● maximal	55 °C
Umgebungstemperatur während Lagerung	
● minimal	-40 °C
● maximal	75 °C
Anzahl der Testzyklen für Umweltprüfung gemäß IEC 60068-2-30	28

Approbationen Zertifikate

allgemeine Produktzulassung				Sonstige
Bestätigung	UKCA	CE EG-Konf.	Sonstige	EAC	Sonstige

Sonstige	Railway	Umwelt	
Bestätigung	Bestätigung	Umweltbestätigung	Umweltbestätigung

Weitere Informationen

Informationen zur Verpackung
https://support.industry.siemens.com/cs/ww/de/view/109813875

Änderungen vorbehalten
© Copyright Siemens

Information- and Downloadcenter (Kataloge, Broschüren,…)
http://www.siemens.de/lowvoltage/kataloge
Industry Mall (Online-Bestellsystem)
https://mall.industry.siemens.com/mall/de/de/Catalog/product?mlfb=5SY4406-7CV
Service&Support (Handbücher, Betriebsanleitungen, Zertifikate, Kennlinien, FAQs,…)
https://support.industry.siemens.com/cs/ww/de/ps/5SY4406-7CV
Bilddatenbank (Produktfotos, 2D-Maßzeichnungen, 3D-Modelle, Geräteschaltpläne, …)
http://www.automation.siemens.com/bilddb/cax_de.aspx?mlfb=5SY4406-7CV
CAx-Online-Generator
http://www.siemens.com/cax
Ausschreibungstexte (Leistungsverzeichnisse)
http://www.siemens.de/ausschreibungstexte

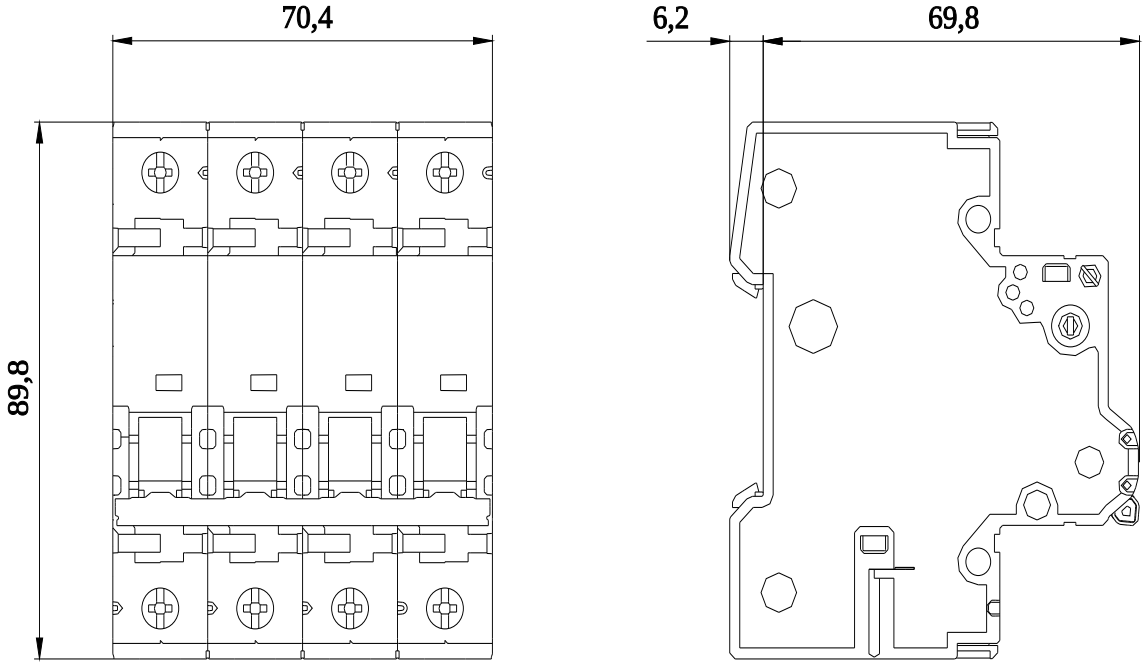

Änderungen vorbehalten
© Copyright Siemens

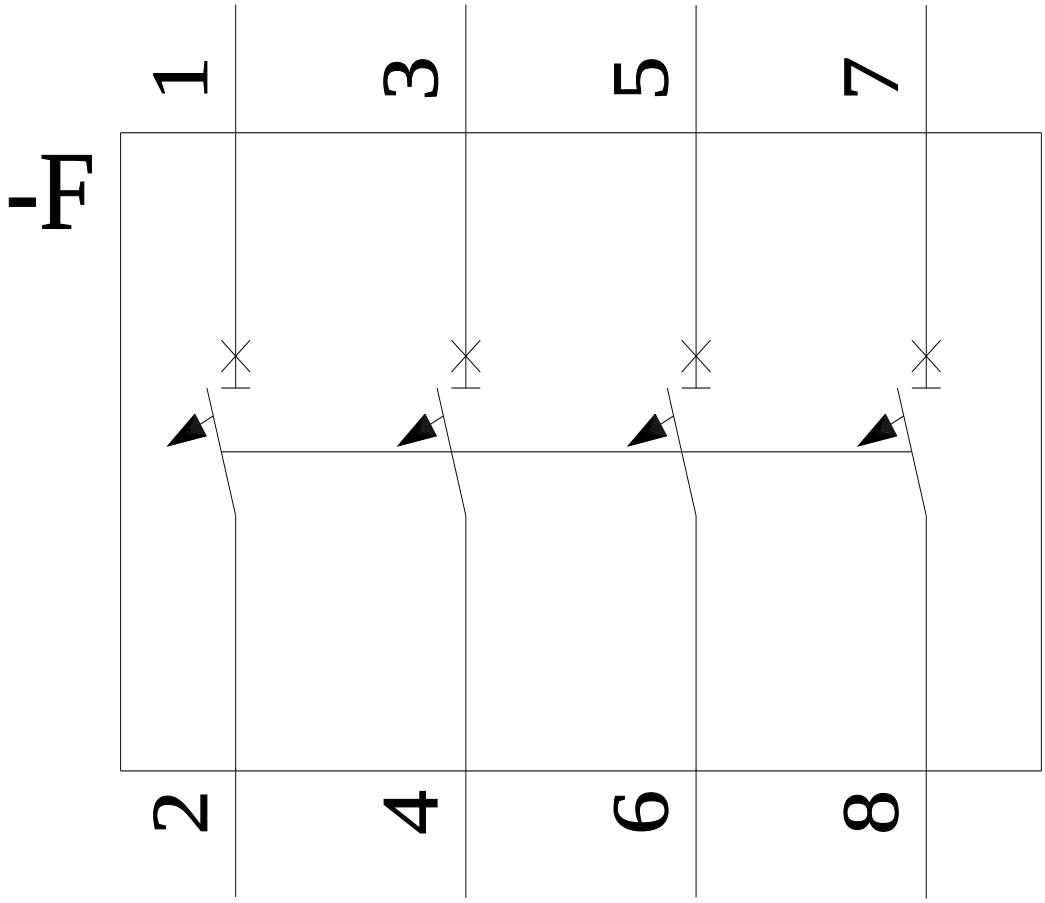

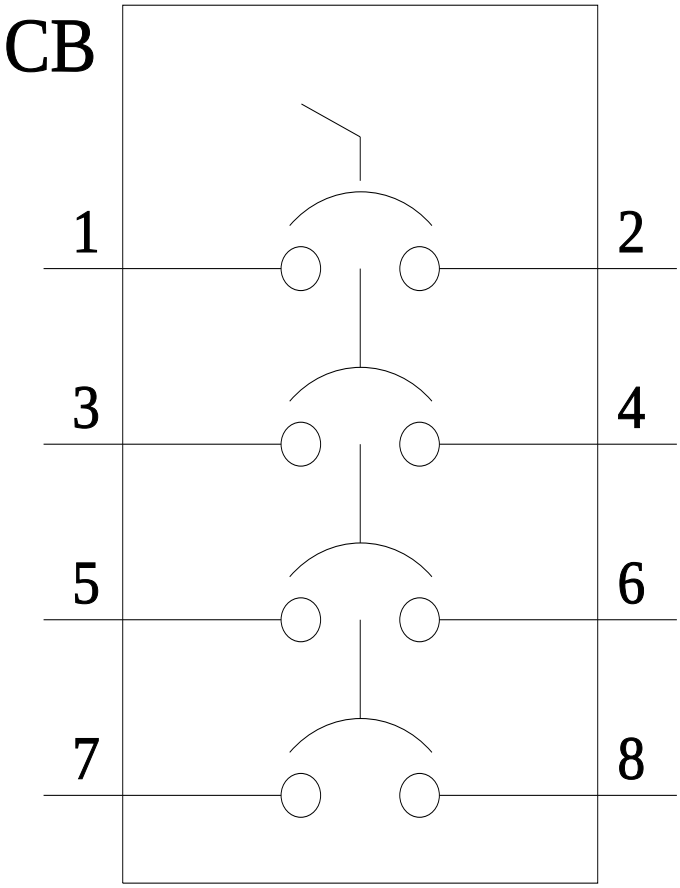

letzte Änderung: 28.10.2023

Änderungen vorbehalten
© Copyright Siemens

Änderungen vorbehalten
© Copyright Siemens